Laminat

Trend Line

ter Hürne
einzigartig wie das Leben

ter Hürne

Eine Entscheidung für Qualität

Als deutsches Familienunternehmen aus dem Münsterland widmen wir uns seit mehr als 50 Jahren der Verantwortung, nachhaltige und wohngesunde Produkte zu entwickeln, die höchste Standards in Bezug auf Funktion und Ästhetik setzen.

Mit Leidenschaft, Know-how und einem Gespür für gutes Design schaffen wir einzigartige Laminatböden, die modernste Dekore und ausgefeilte Technik in sich vereinen – nach dem Vorbild der Natur und verbunden mit höchster Ressourceneffizienz für unseren gemeinsamen Lebensraum.

Mit jeder einzelnen Laminatdiele von ter Hürne liegt Ihnen ein Qualitätsprodukt made in Germany zu Füßen, bei dem wir besonders auf wohnnatürliche Inhaltsstoffe geachtet haben. So können Sie tief durchatmen, die Seele baumeln lassen und Stimmungen genießen.

Film

www.terhuerne.de/image-film

Mehr erfahren

www.terhuerne.de

Inhalt

ter Hürne

Wer wir sind und wofür wir stehen 2-3

Orte mit bleibendem Eindruck

Eindrucksvoll und modern 6-7

Trend Line

Unsere Produkte im Überblick 8-37

Technik

Das macht unsere Qualität aus 38-41

Nachhaltig & wohngesund

Der Kompass, der uns leitet 42-43

Raumstudio

Betreten Sie unsere virtuelle Produktwelt 44-45

Zubehör – perfekt abgestimmt

Weniger sollte Ihnen Ihr Boden nicht wert sein 46-47

Produktabbildungen

*Holz-/Steinnachbildung. Unverbindliche Farbabbildung.

Orte mit bleibendem Eindruck

In manchen Räumen fühlen wir uns bereits nach kürzester Zeit wohl, denn sie erinnern uns an eindrucksvolle Orte, mit denen wir etwas ganz besonderes verbinden. Das Café an der Straßenecke, das helle und Ruhe ausstrahlende Hotelzimmer aus dem vergangenen Urlaub oder die kleine Weinhandlung, die wir hin und wieder besuchen. Oft sind es die Böden und ihre Ausstrahlung auf die Umgebung, die diese Räume zu etwas ganz Besonderem machen. Diese Eindrücke spiegeln sich in den Böden der ter Hürne ***Trend Line*** wieder.

Betreten Sie mit uns neuen Boden und genießen Sie diese Stimmungen in Ihrem eigenen Zuhause – ***eindrucksvoll und modern.***

CAFÉ·RESTAURANT

Trend Line

T01

Art no.: 1101020891 | 1286 x 243 x 8 mm

Eiche Atelier* | Landhausdiele breit | fein-gebürstet | matt

ARGE

Trend Line

Art no.: 1101020892 | 1286 x 243 x 8 mm

Eiche Tea House* | Landhausdiele breit | fein-gebürstet | matt

Trend Line

T03

Art no.: 1101020893 | 1286 x 243 x 8 mm

Eiche Hotel California* | Landhausdiele breit | fein-gebürstet | matt

Trend Line

T04

Art no.: 1101020894 | 1286 x 243 x 8 mm

Ulme Coffee Bar* | Landhausdiele breit | fein-gebürstet | matt

RESTAURANT
HAPPY
EXIT

Trend Line

T05

Art no.: 1101020895 | 1286 x 243 x 8 mm

Eiche Country House* | Landhausdiele breit | fein-gebürstet | matt

Trend Line

T06

Art no.: 1101020896 | 1286 x 243 x 8 mm

Eiche Studio* | Landhausdiele breit | fein-gebürstet | matt

Trend Line

T07

Art no.: 1101020897 | 1286 x 243 x 8 mm

Eiche Barber Shop* | Landhausdiele breit | fein-gebürstet | matt

Trend Line

Art no.: 1101020898 | 1286 x 243 x 8 mm

Eiche Workshop* | Landhausdiele breit | fein-gebürstet | matt

LOVE
WHAT
YOU DO

Trend Line

T09

Art no.: 1101020899 | 1286 x 243 x 8 mm

Eiche Dancefloor* | Landhausdiele breit | fein-gebürstet | matt

Trend Line

T10

Art no.: 1101020900 | 1286 x 243 x 8 mm

Eiche Whisky Lounge* | Landhausdiele breit | fein-gebürstet | matt

ARGE

Trend Line

T11

Art no.: 1101020901 | 1286 x 243 x 8 mm

Eiche Bodega* | Landhausdiele breit | fein-gebürstet | matt

Trend Line

T12

Art no.: 1101020902 | 1286 x 243 x 8 mm

Eiche Irish Pub* | Landhausdiele breit | fein-gebürstet | matt

Trend Line

Art no.: 1101020886 | 1286 x 194 x 8 mm

Fliese Georgetown* | Landhausdiele | fein-gebürstet | matt

APPY

Trend Line

T14

Art no.: 1101020888 | 1286 x 194 x 8 mm

Eiche Loft* | Landhausdiele | fein-gebürstet | matt

Trend Line

T15

Art no.: 1101020889 | 1286 x 194 x 8 mm

Eiche American Diners* | Landhausdiele | fein-gebürstet | matt

Produktaufbau

Perfekt aufeinander abgestimmt

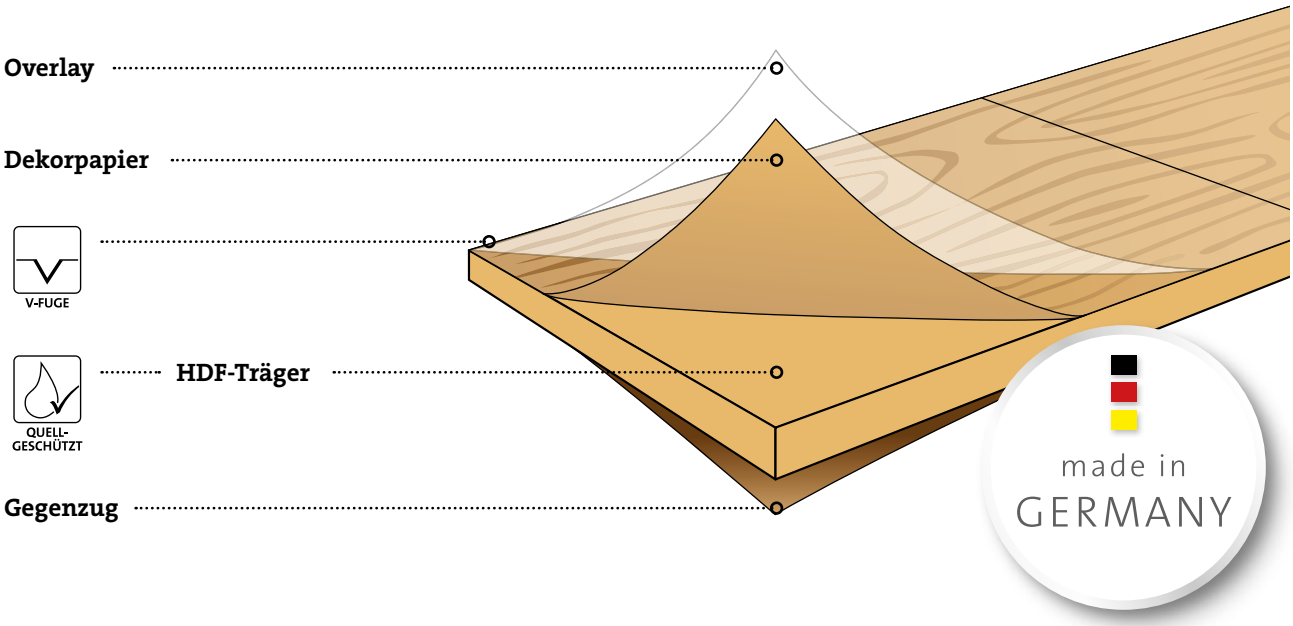

20 Jahre Wohnbereich
GARANTIE

20 Jahre Garantie – Qualität made in Germany

CLICK IT EASY

leicht, sicher und passgenau verlegt

ANTIBAKTERIELL

vermindert die Bildung von Bakterien

FUßBODEN-HEIZUNG

geeignet für warmwassergeführte Systeme

32 23

C_{fl}-s1 DS E1 HCHO

Rutschfest und schwer entflammbar.

EN 14041 : 2004 / AC : 2006
CE
17
DOP: THL1017

ter Hürne GmbH & Co. KG
Ramsdorfer Straße 5
46354 Südlohn · Germany

NB 0766

Laminatböden
EN 13329
Laminate floor coverings
EN 13329

DL PCP · E1 HCHO · DS · C_{fl}-s1

Bodenbelag nur zur Verlegung in Innenräumen geeignet.
Resilient floor covering to be used within a building.

Verbindungstechnik

Einfach, schnell, sicher und: selbstgemacht

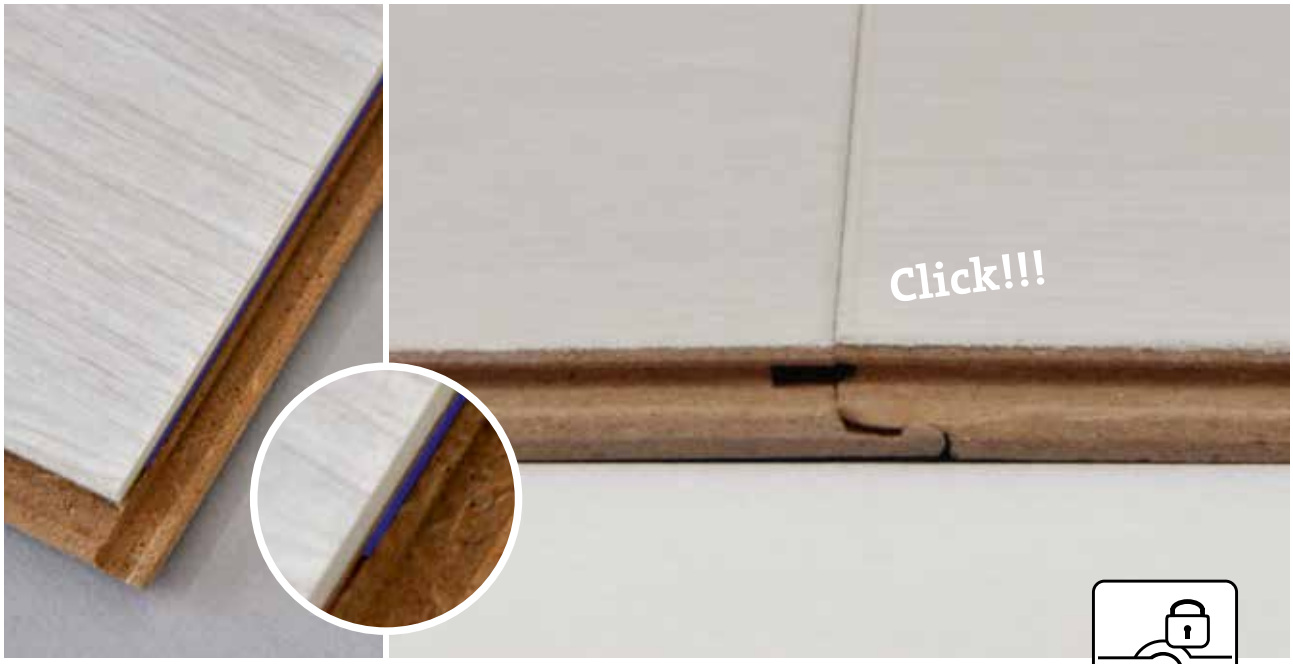

CLICK IT EASY

Mit CLICKitEASY verlegen Sie Ihren Boden selbst wie ein Fachmann – einfach, schnell und sicher. Dafür sorgt das geniale, patentierte Türschloss-Prinzip: Mit leichtem Druck klicken die Kopfkanten der Dielen zusammen. Eine in die Kopfkanten eingearbeitete Feder aus stabilem Kunststoff garantiert, dass die beide Dielen sicher und einfach verriegeln. Eine dauerhafte und kraftvolle Verbindung ist dadurch gewährleistet. CLICKitEASY bedeutet perfekte Technik für die schwimmende Verlegung ohne Leim, Hammer und Schlagklotz oder im Klebebett.

Der Film dazu:

www.youtube.com/ terHuerneGmbH

Formate & Ausführungen

Beeinflussende Raumwirkung

Die Formatigkeit der Dielen prägt nicht nur das Erscheinungsbild des Bodens, sondern hat auch entscheidenden Einfluss auf die gesamte Raumwirkung. So geben breite Landhausdielen Ihrem Zuhause eine zusätzliche Großzügigkeit und schmale Dielen verleihen dem Raum eine feine Eleganz und Ausgeglichenheit.

T08 | Eiche Workshop | Landhausdiele breit

① *Landhausdiele breit*

② *Landhausdiele*

Fugen

Der angemessene Rahmen

Fugen rahmen Dielen ein und betonen ihre Form im Bodenbild. Je nach Farbgebung und Kontrast zum Dekorbild kann sie auffällig oder zurückhaltend sein. Immer perfekt.

V-Fuge umlaufend

Nachhaltig handeln

Weil wir die Umwelt brauchen – und nicht umgekehrt

Wir verdanken der Natur den Werkstoff Holz. Daher ist der verantwortungsvolle Umgang mit dieser wertvollen Ressource eines unserer grundlegenden Handlungsprinzipien.

ter Hürne ist FSC® und PEFC™ zertifiziert und unterstützt ökologische und soziale Aspekte einer lückenlos nachvollziehbaren und anerkannt nachhaltigen Forstwirtschaft. Die sorgfältige Auswahl der Wuchsgebiete und der darin wachsenden Bäume sind entscheidend für den hohen Qualitätsanspruch von ter Hürne.

Das Prinzip des nachhaltig wirtschaftlichen und ressourcenschonenden Handels ist elementarer Teil unserer Philosophie und erstreckt sich über alle Bereiche und Prozesse unseres Unternehmens. Wir nutzen sogar die Sonne als Energielieferant für unsere Produktion.

ter Hürne ist als Unternehmen FSC®- und PEFC™-zertifiziert.

FSC
www.fsc.org
FSC® C010510
The mark of responsible forestry

Mehr erfahren
www.fsc-deutschland.de

PEFC
PEFC/04-31-1157
Promoting Sustainable Forest Management
www.pefc.org

Mehr erfahren
www.pefc.de

Wohngesund leben

Mit uns können Sie durchatmen

Saubere, unbelastete Raumluft ist heute mehr denn je ausschlaggebend für Wohlbefinden, Gesundheit und ein hohes Maß an Lebensqualität. Als Hersteller von Produkten für den Innenausbau haben wir Ihnen gegenüber eine wohnbiologische Verantwortung, der wir gewissenhaft und transparent nachkommen.

Deshalb unterziehen wir uns freiwillig der jährlichen Fremdkontrolle durch das renommierte eco-Institut. Eine Zertifizierung durch diese Einrichtung setzt voraus, dass die geprüften Produkte besonders emissionsarm und somit wohngesund sind.

Wir stellen uns dieser Kontrolle gerne, weil die sehr anspruchsvollen Richtlinien des eco-Instituts weit über die gesetzlichen Vorgaben hinaus gehen. Gerade deshalb sind wir stolz, dass alle unsere eco-zertifizierten Produkte deutlich unterhalb der Norm für zulässige Belastungsgrenzen liegen. Eine Entscheidung für ter Hürne ist also auch immer eine gute Entscheidung für gesundes Wohnen und die Umwelt.

eco INSTITUT
TESTED PRODUCT
ID 0309 – 11806 – 003

Das eco-Institut gehört seit mehr als 25 Jahren zu den führenden Anbietern für Emissions- und Schadstoffprüfungen von Bau- und Einrichtungsprodukten. Das unabhängige und akkreditierte Prüfinstitut betreibt über 85 Emissionsprüfkammern in Größen bis zu 5 m³ und bewertet Produkte nach nationalen und internationalen Anforderungen und Kriterien. Das eco-Institut-Label wird seit neun Jahren vergeben und zählt zu den führenden internationalen Gütesiegeln für schadstoff- und emissionsarme Produkte.

Mehr erfahren

www.eco-institut.de

Raumstudio testen

„Verlegen“ Sie virtuell doch schon mal los

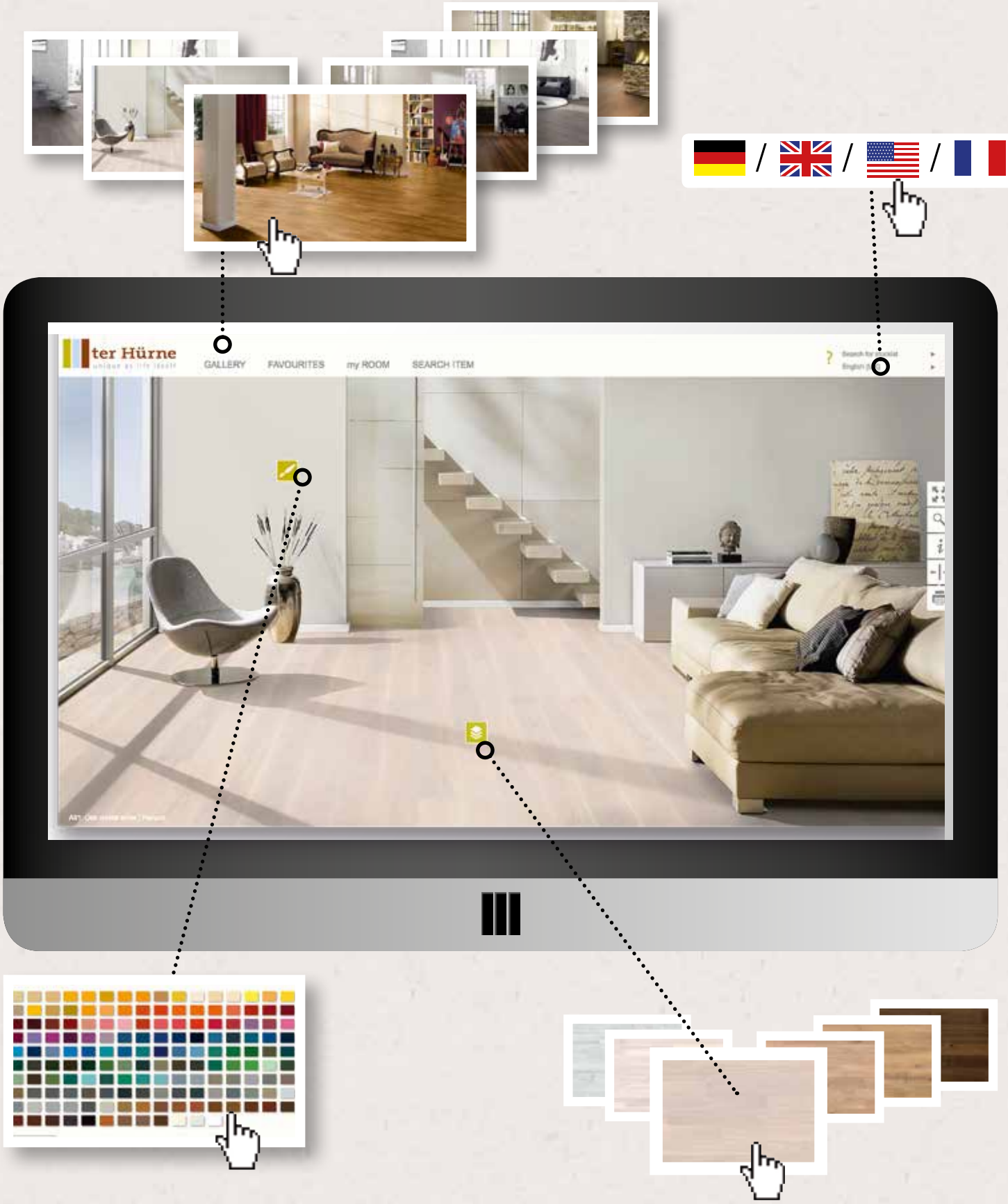

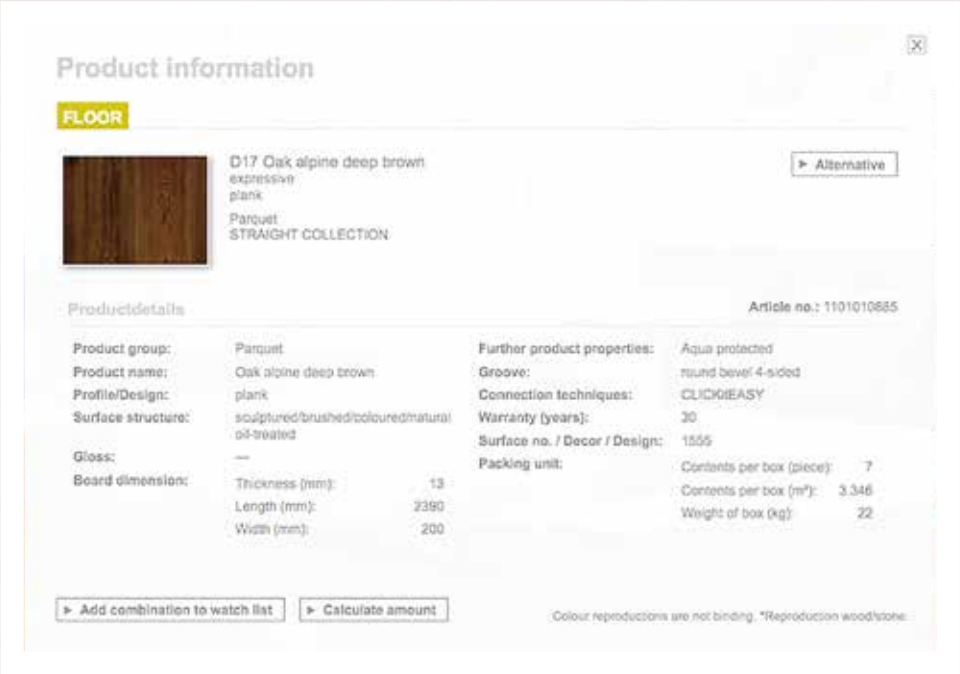

D

www.terhuerne.de/
raumstudio

GB

www.terhuerne.de/
roomstudio

F

www.terhuerne.de/
studio-virtuel

Zubehör – perfekt abgestimmt

Weniger sollte Ihnen Ihr Boden nicht wert sein

Was macht einen perfekt verlegten Boden aus? Zum einen sieht er schön aus und zum anderen – und das merkt man erst mit der Zeit – zeichnet er sich durch Langlebigkeit aus. Um dies zu erreichen, braucht man vor allem das richtige Zubehör – sowohl vor als auch nach der Verlegung. Unser Unterlagsmaterial und unsere Pflegeprodukte sind perfekt auf die Anforderungen unserer Böden abgestimmt und erhöhen deren Lebensdauer, Optik und Haptik deutlich. Und mit unseren funktionellen Übergangsschienen und unseren dekorativen Sockelleisten erzielen Sie den perfekten Abschluss.

Unterlagsmaterial

Metallprofile

Mehr erfahren

www.terhuerne.de/ zubehoer

Pflege

Sockelleisten

Mehr von ter Hürne

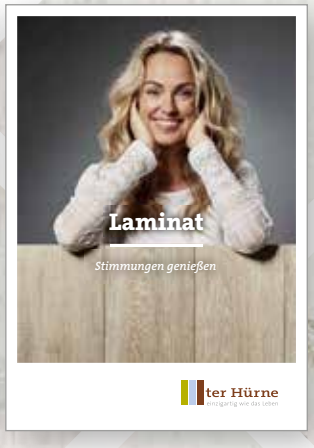

www.terhuerne.de

Kontakt

ter Hürne GmbH & Co. KG | Ramsdorfer Str. 5 · 46354 Südlohn · Deutschland
Tel.: +49 2862 701-0 | E-Mail: info@terhuerne.de | www.terhuerne.de

2017.36 | 110160571 | D | S.2017.10 | Änderungen vorbehalten – Gedruckt auf umweltfreundlichem Papier. | P201736

ter Hürne
einzigartig wie das Leben